ELEFTHERIOS PAPALANIS
24.06.2022 10:04

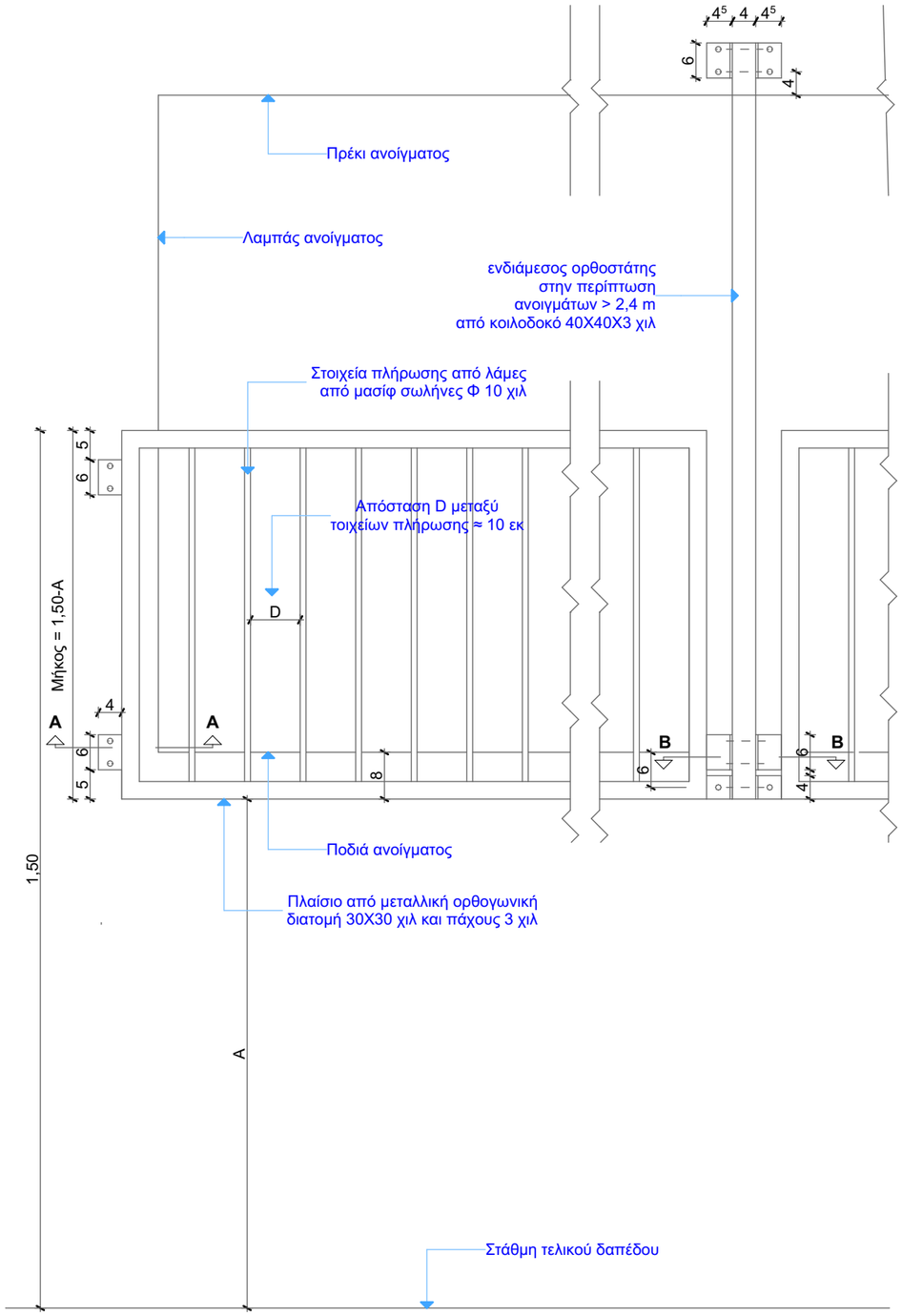

ΦΕ-08 *Γενική λεπτομέρεια κιγκλιδώματος* **1:10**

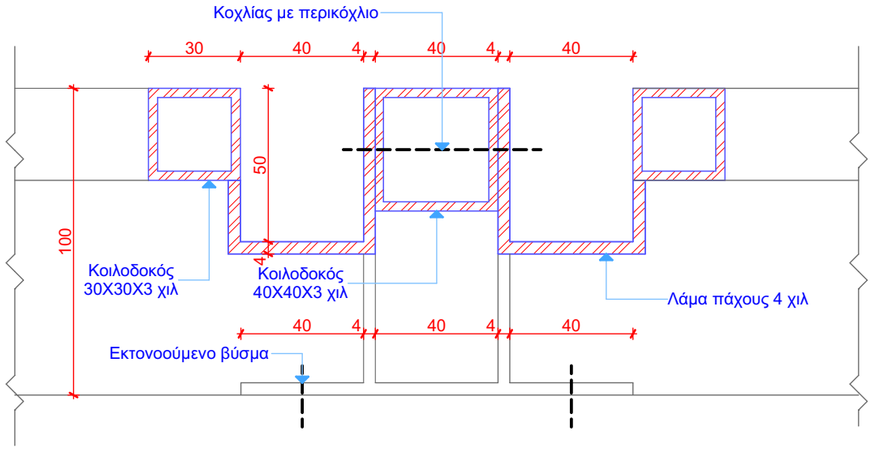

Τομή Β-Β **1:2**

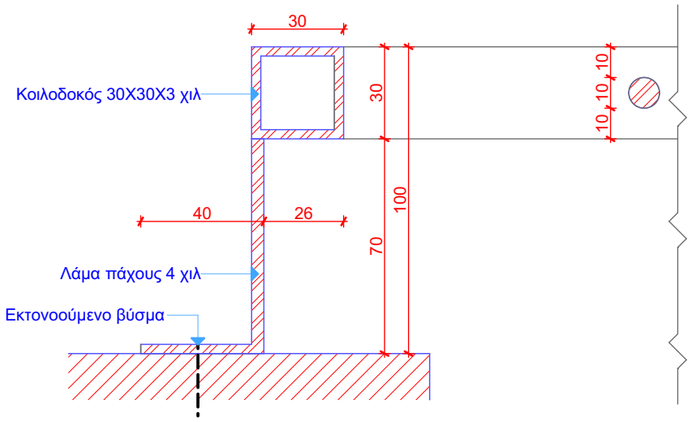

Τομή Α-Α **1:2**

ΕΛΛΗΝΙΚΗ ΔΗΜΟΚΡΑΤΙΑ
ΔΗΜΟΣ ΧΙΟΥ
Δ/ΝΣΗ ΤΕΧΝΙΚΩΝ ΥΠΗΡΕΣΙΩΝ

Έργο:
Προσαρμογή Π.Σ. των οδών Καλουτά και Φλοίσκου και των περιοχών Βαρβασίου, Ομηρούπολης και Καλλιμασιάς στις προδιαγραφές του Π.Δ. 99/2017

Π.Σ. Περιοχής Καλλιμασιάς

Θέση:
Οδός Δ. Χαρτουλάρη
Δ.Ε. Ιωνίας Δ.Κ.
Καλλιμασιάς Τ.Κ. 82150

Θέμα Σχεδίου
Λεπτομέρεια χαλύβδινου κιγκλιδώματος

Κλίμακα
1:10, 1:2

Στάδιο

Συντάχθηκε 30/06/21
Παρασκευάς Βελλιανίτης
Αρχ. Μηχ. Π.Ε. με βαθμό Α

PARASKEVAS VELLIANITIS
17.06.2022 14:01

Θεωρήθηκε
Ο Προϊστάμενος της Δ/νσης Τ.Υ. του Δήμου
Ελευθέριος Παπαλάνης
Πολ. Μηχ. Π.Ε. με βαθμό Α

Αρ. **Α.05.9**